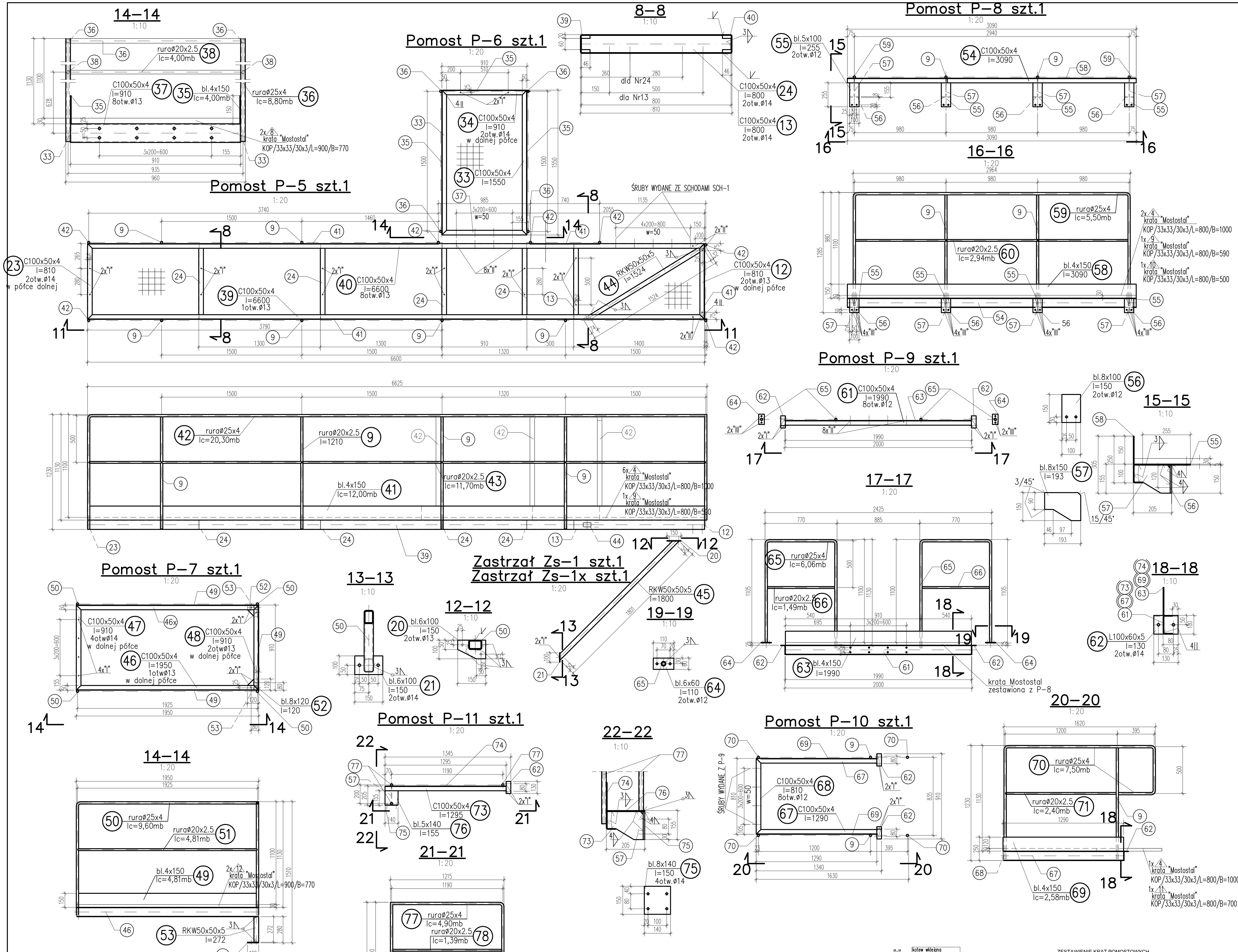

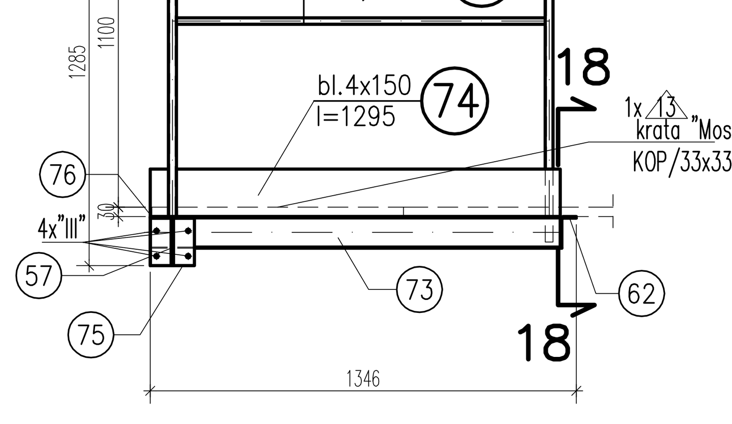

STAL St3S S235JRG2
ELEKTRODA EA146

UWAGA:

1) Elementy barierek spawać ze sobą spioną II na pełen przekrój
2) Spiony pachwinowe układać na maksymalnych długościach.
3) Elementy z indeksem x wykonać jako lustrzane odbicia.
4) Rysunek zestawczy: 9K
5) Wszystkie elementy wysyłkowe ocynkowane ogniowo.

"I" szt.36	kotew wklejana M12/100
"II" szt.20	sruba M12–40–5.8–B wg PN–85/M–82101 podkładka ø13 wg PN–78/M–82005 nakrętka M12–5–B wg PN–86/M–82144
"III" szt.16	kotew wklejana M10/90
szt.80	UCHWYT STANDARDOWY DO KRAT POMOSTOWYCH śruba M8x70 wg DIN 558 nakrętka M8 wg DIN 557

ZESTAWIENIE KRAT POMOSTOWYCH

Nr	nazwa elementu	sztuk	Ciężr jednostkowy	Ciężar całkowity
	[-]	[-]	[kg/m2]	[kg]
4	krata prasowana "Mostostal" KOP/33x33/30x3/L=800/B=1000	9	30	216
8	krata prasowana "Mostostal" KOP/33x33/30x3/L=900/B=700	2	30	38
9	krata prasowana "Mostostal" KOP/33x33/30x3/L=800/B=590	2	30	28
10	krata prasowana "Mostostal" KOP/33x33/30x3/L=800/B=500	1	30	12
11	krata prasowana "Mostostal" KOP/33x33/30x3/L=800/B=700	1	30	17
12	krata prasowana "Mostostal" KOP/33x33/30x3/L=900/B=770	2	30	42
13	krata prasowana "Mostostal" KOP/33x33/30x3/L=250/B=700	1	30	5
CAŁKOWITY CIĘŻAR ELEMENTÓW MOSTOSTAL:			[kg]	358

ZESTAWIENIE STALI PROFILOWEJ

Wykaz stali nr	Ilość stron		Obiekt	Oczyszczalnia ścieków Sławsk			Nr rysunku		
	Data	29-05-2009	Element	Pomosty					
		Kształtownik			Ciężar KG				
Poz.	Ilość	Przekrój	Długość	Jedn.	na 1 element	wysyłkowy	Materiał	Uwagi	
	sztuk		mm						
		Pomost P-5		**Szt.**	**1**				
9	6	Rura okr. 20x2,5	1210	1,1	1,3	7,8	St3S		
12	1	C100x50x4	810	5,8	4,7	4,7	St3S		
13	1	C100x50x4	800	5,8	4,6	4,6	St3S		
23	1	C100x50x4	810	5,8	4,7	4,7	St3S		
24	4	C100x50x4	800	5,8	4,6	18,5	St3S		
39	1	C100x50x4	6600	5,8	38,1	38,1	St3S		
40	1	C100x50x4	6600	5,8	38,1	38,1	St3S		
41	1	bl.4x150	11720	4,7	55,2	55,2	St3S		
42	1	Rura okr. 25X4	20300	2,1	42,0	42,0	St3S		
43	1	Rura okr. 20x2,5	12000	1,1	13,0	13,0	St3S		
44	1	RKW50x50x5	1524	6,9	10,4	10,4	St3S		
					Razem	237,2			
								x 1	**237,2**
						Całkowita masa stali dla 1 szt wynosi		**237,2**	
						Dodatek na spoiny 1,80%		**4,3**	
						Całkowita masa stali dla 1 szt wynosi		**241,5**	
		Zastrzał Zs-1 szt.1 Zastrzał Zs-1xszt.1		**Szt.**	**2**				
45	1	RKW50x50x5	1800	6,9	12,3	12,3	St3S		
20	1	bl.6x100	150	4,7	0,7	0,7	St3S		
21	1	bl.6x100	150	4,7	0,7	0,7	St3S		
					Razem	13,7			
								x 2	**27,5**
						Całkowita masa stali dla 1 szt wynosi		**13,7**	
						Dodatek na spoiny 1,80%		**0,2**	
						Całkowita masa stali dla 2 szt wynosi		**28,0**	
		Pomost P-6		**Szt.**	**1**				
33	2	C100x50x4	1550	5,8	9,0	17,9	St3S		
34	1	C100x50x4	910	5,8	5,3	5,3	St3S		
35	1	bl.4x150	4000	4,7	18,8	18,8	St3S		
36	1	Rura okr. 25X4	8800	2,1	18,2	18,2	St3S		
37	1	C100x50x4	910	5,8	5,3	5,3	St3S		
38	1	Rura okr. 20x2,5	4000	1,1	4,3	4,3	St3S		
					Razem	69,8			
								x 1	**69,8**
						Całkowita masa stali dla 1 szt wynosi		**69,8**	
						Dodatek na spoiny 1,80%		**1,3**	
						Całkowita masa stali dla 1 szt wynosi		**71,1**	
		Pomost P-7		**Szt.**	**1**				
46,46x	2	C100x50x4	1950	5,8	11,3	22,5	St3S		
47	1	C100x50x4	910	5,8	5,3	5,3	St3S		
48	1	C100x50x4	910	5,8	5,3	5,3	St3S		
49	1	bl.4x150	4810	4,7	22,7	22,7	St3S		
50	1	Rura okr. 25X4	9600	2,1	19,9	19,9	St3S		
51	1	Rura okr. 20x2,5	4810	1,1	5,2	5,2	St3S		
52	2	bl.8x120	120	7,5	0,9	1,8	St3S		
53	2	RKW50x50x5	272	6,9	1,9	3,7	St3S		
					Razem	86,3			
								x 1	**86,3**
						Całkowita masa stali dla 1 szt wynosi		**86,3**	
						Dodatek na spoiny 1,80%		**1,6**	
						Całkowita masa stali dla 1 szt wynosi		**87,9**	
		Pomost P-8		**Szt.**	**1**				
54	1	C100x50x4	3090	5,8	17,9	17,9	St3S		
55	4	bl.5x100	255	3,9	1,0	4,0	St3S		
56	4	bl.8x100	150	6,3	0,9	3,8	St3S		
57	4	bl.8x150	193	9,4	1,8	7,3	St3S		
58	1	bl.4x150	3090	4,7	14,6	14,6	St3S		
59	1	Rura okr. 25X4	5350	2,1	11,1	11,1	St3S		
60	1	Rura okr. 20x2,5	2940	1,1	3,2	3,2	St3S		
9	2	Rura okr. 20x2,5	1210	1,1	1,3	2,6	St3S		
					Razem	64,3			
								x 1	**64,3**
						Całkowita masa stali dla 1 szt wynosi		**64,3**	
						Dodatek na spoiny 1,80%		**1,2**	
						Całkowita masa stali dla 1 szt wynosi		**65,5**	
		Pomost P-9		**Szt.**	**1**				
61	1	C100x50x4	1990	5,8	11,5	11,5	St3S		
62	2	L100x50x5	130	5,5	0,7	1,4	St3S		
63	1	bl.4x150	1990	4,7	9,4	9,4	St3S		
64	2	bl.6x60	110	2,8	0,3	0,6	St3S		
65	1	Rura okr. 25X4	5860	2,1	12,1	12,1	St3S		
66	1	Rura okr. 20x2,5	1490	1,1	1,6	1,6	St3S		
					Razem	36,7			
								x 1	**36,7**
						Całkowita masa stali dla 1 szt wynosi		**36,7**	
						Dodatek na spoiny 1,80%		**0,7**	
						Całkowita masa stali dla 1 szt wynosi		**37,3**	
		Pomost P-10		**Szt.**	**1**				
9	2	Rura okr. 20x2,5	1210	1,1	1,3	2,6	St3S		
62	2	L100x50x5	130	5,5	0,7	1,4	St3S		
67	2	C100x50x4	1290	5,8	7,5	14,9	St3S		
68	1	C100x50x4	810	5,8	4,7	4,7	St3S		
69	1	bl.4x150	2580	4,7	12,2	12,2	St3S		
70	1	Rura okr. 25X4	7500	2,1	15,5	15,5	St3S		
71	1	Rura okr. 20x2,5	2400	1,1	2,6	2,6	St3S		
					Razem	53,9			
								x 1	**53,9**
						Całkowita masa stali dla 1 szt wynosi		**53,9**	
						Dodatek na spoiny 1,80%		**1,0**	
						Całkowita masa stali dla 1 szt wynosi		**54,9**	
		Pomost P-11		**Szt.**	**1**				
57	1	bl.8x150	193	9,4	1,8	1,8	St3S		
62	1	L100x50x5	130	5,5	0,7	0,7	St3S		
73	1	C100x50x4	1295	5,8	7,5	7,5	St3S		
74	1	bl.4x150	1295	4,7	6,1	6,1	St3S		
75	1	bl.8x140	150	8,8	1,3	1,3	St3S		
76	1	bl.5x140	155	5,5	0,9	0,9	St3S		
77	1	Rura okr. 25X4	4900	2,1	10,1	10,1	St3S		
78	1	Rura okr. 20x2,5	1390	1,1	1,5	1,5	St3S		
					Razem	29,9			
								x 1	**29,9**
						Całkowita masa stali dla 1 szt wynosi		**29,9**	
						Dodatek na spoiny 1,80%		**0,5**	
						Całkowita masa stali dla 1 szt wynosi		**30,5**	
	Całkowita masa stali na rys. wynosi							**616,6**	**kg**

Sprawdził	mgr inż. Adam Ferenz		460/83/WBPP		04.2009
Projektował	inż. Stanisław Sztuk	konstr.	297/74/Wm		04.2009
Opracował	mgr inż. Aneta Wojciechowska				04.2009
Opracował					04.2009
	Nazwisko	branża	nr uprawnień	podpis	data

PRZEDSIĘBIORSTWO PRZEMYSŁOWO USŁUGOWE CMM
czarkowski@cmm-czarkowski,com,pl
www,cmm-czarkowski,com,pl

INWESTOR: Związek Międzygminny Wodociągów i Kanalizacji w Koninie, ul. Nadbrzeżna 6a, 62-500 Konin,

TEMAT: Budowa oczyszczalni ścieków dla aglomeracji Sławsk

CZĘŚĆ: Projekt wykonawczy Część konstrukcyjna

NAZWA RYSUNKU: Blok biologiczny. Pomosty P-5 do P-11 , Zastrzał Zs-2

SKALA: 1:20, 1:10

NR RYSUNKU: 13K